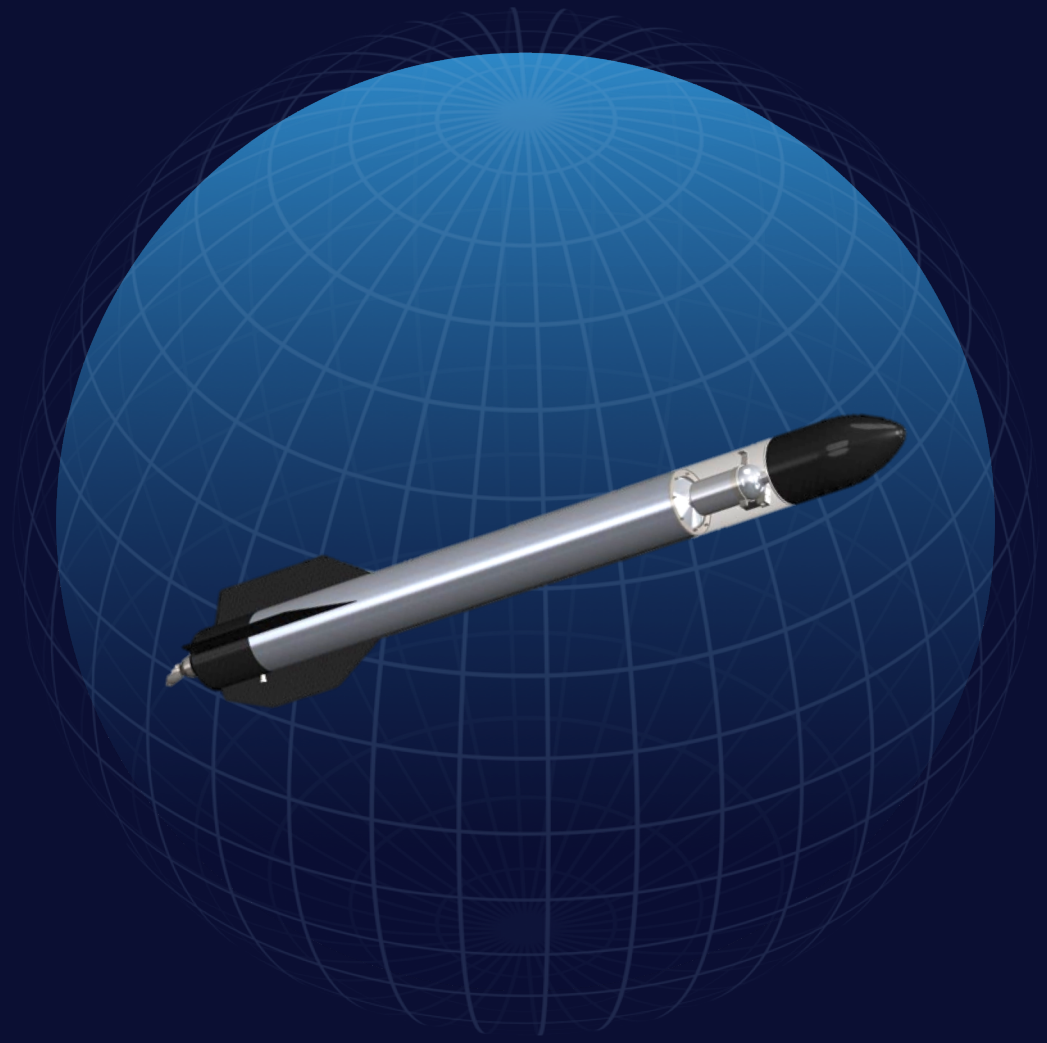

ЛИН
ИНДАСТРИАЛ

ПРОСТЕЙШАЯ СУБОРБИТАЛЬНАЯ РАКЕТА

ОСНОВНЫЕ ПОЛОЖЕНИЯ

ЛИН ИНДАСТРИАЛ

ЗАДАЧА	ДОСТИЖЕНИЕ ЛИНИИ КАРМАНА (ГРАНИЦА КОСМОСА, ВЫСОТА 100 КМ)
МАССА ПОЛЕЗНОЙ НАГРУЗКИ	НЕ МЕНЕЕ 1 КГ
МАССА РАКЕТЫ	НЕ БОЛЕЕ 100 КГ
РАКЕТА	ОДНОСТУПЕНЧАТАЯ (НА ПЕРВОМ ЭТАПЕ – НЕУПРАВЛЯЕМАЯ)
ДВИГАТЕЛЬНАЯ УСТАНОВКА	С ВЫТЕСНИТЕЛЬНОЙ ПОДАЧЕЙ
ТОПЛИВО	ОДНОКОМПОНЕНТНОЕ ЖИДКОЕ НА ОСНОВЕ ПЕРОКСИДА ВОДОРОДА

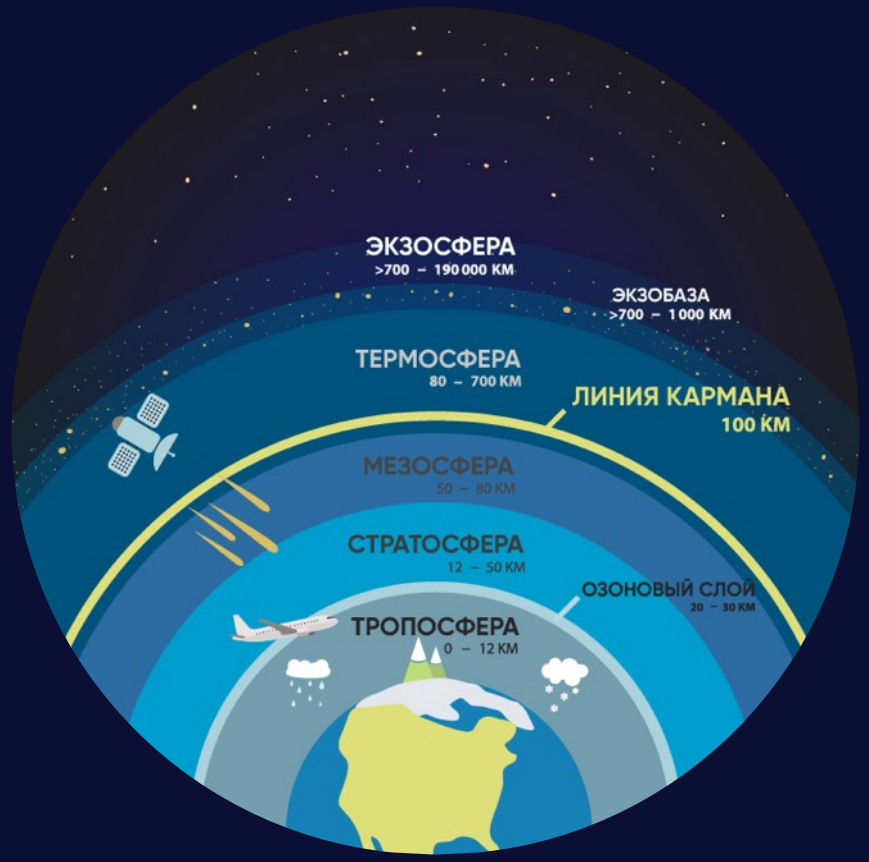

ЦЕЛИ РАЗРАБОТКИ

ЛИН ИНДАСТРИАЛ

- ДЕМОНСТРАЦИЯ ВОЗМОЖНОСТЕЙ КОМПАНИИ
- СТИМУЛИРОВАНИЕ ИНТЕРЕСА ОБЩЕСТВЕННОСТИ К РАКЕТОСТРОЕНИЮ И КОСМОНАВТИКЕ
- ПОЛУЧЕНИЕ ТЕХНОЛОГИЧЕСКОГО И ОРГАНИЗАЦИОННОГО ОПЫТА СОЗДАНИЯ РАКЕТНОЙ ТЕХНИКИ
- ОТРАБОТКА ТЕХНИЧЕСКИХ РЕШЕНИЙ:
  - ИЗГОТОВЛЕНИЯ КАМЕР ЖРД ТЯГОЙ ОТ 20 ДО 500 КГС С ПРИМЕНЕНИЕМ, В ТОМ ЧИСЛЕ, АДДИТИВНЫХ ТЕХНОЛОГИЙ
  - ИЗГОТОВЛЕНИЯ БАКОВ И ТОПЛИВНОЙ АРМАТУРЫ
  - МАТЕМАТИЧЕСКОГО МОДЕЛИРОВАНИЯ РАБОЧИХ ПРОЦЕССОВ
  - СОВЕРШЕНСТВОВАНИЯ АЭРОДИНАМИКИ РАКЕТ СВЕРХЛЁГКОГО КЛАССА (В ЛЁТНОМ ЭКСПЕРИМЕНТЕ)
- РЕКЛАМА СПОНСОРОВ И ИНВЕСТОРОВ

РЫНОК СУБОРБИТАЛЬНЫХ ПОЛЁТОВ: СОСТОЯНИЕ

ЛИН ИНДАСТРИАЛ

ОКОЛО 60
ПУСКОВ В ГОД

ОКОЛО 1 МЛН $
СРЕДНЯЯ СТОИМОСТЬ ПУСКА

РОССИЙСКИЙ РЫНОК

1-3 ПУСКА СУММАРНОЙ ЦЕНОЙ
ДО **25 МЛН РУБ.** В ГОД
В РАМКАХ ГОСЗАКАЗА

ДОМИНИРОВАНИЕ ОДНОРАЗОВЫХ РАКЕТ НА ТВЕРДОМ ТОПЛИВЕ

ДОМИНИРУЮТ ОДНОРАЗОВЫЕ ТВЕРДОТОПЛИВНЫЕ РАКЕТЫ С КОНВЕРСИОННЫМИ ДВИГАТЕЛЯМИ, ТРЕБУЮЩИЕ:

- МАЛЫХ ГАБАРИТОВ ПОЛЕЗНОЙ НАГРУЗКИ;
- СТОЙКОСТИ К ВЫСОКИМ ПЕРЕГРУЗКАМ.

НЕЭЛАСТИЧНОСТЬ СПРОСА

РОСТ ВОЗМОЖЕН ПРИ **СНИЖЕНИИ ЦЕНЫ ДО 50-100$/КГ**
С ТЕКУЩЕЙ ВЕЛИЧИНЫ ПОРЯДКА **1000$/КГ**

РЫНОК СУБОРБИТАЛЬНЫХ ПОЛЁТОВ: КОНКУРЕНТЫ

ЛИН ИНДАСТРИАЛ

ROHINI
(ИНДИЯ)

TERRIER-ORION
(США)

KAVOSHGAR
(ИРАН)

SPACELOFT XL
(США)

MASER, TEXUS, MINITEXUS
MAXUS (ШВЕЦИЯ)

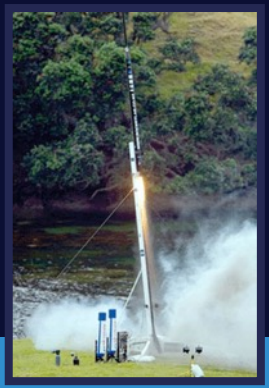

ATEA-1
(НОВАЯ ЗЕЛАНДИЯ)

СЕРИЯ S
(ЯПОНИЯ)

МЕРА
(РОССИЯ)

МН-300
(РОССИЯ)

СУБОРБИТАЛЬНЫЕ ПОЛЁТЫ: ПЕРСПЕКТИВНЫЕ ЗАДАЧИ

ЛИН ИНДАСТРИАЛ

- ПРОВЕДЕНИЕ ЭКСПЕРИМЕНТОВ
- ЛЕТНЫЕ МОДЕЛЬНЫЕ ИССЛЕДОВАНИЯ АЭРОДИНАМИКИ, ДВИГАТЕЛЕЙ И МАТЕРИАЛОВ
- ДИСТАНЦИОННОЕ ВЫСОТНОЕ ЗОНДИРОВАНИЕ ЗЕМЛИ
- ОБУЧЕНИЕ СТУДЕНТОВ ПРОФИЛЬНЫХ ВУЗОВ
- РЕКЛАМА
- СВЕРХСКОРОСТНЫЕ ГРУЗОВЫЕ И ПАССАЖИРСКИЕ ПЕРЕВОЗКИ
- КОСМИЧЕСКИЙ СУБОРБИТАЛЬНЫЙ ТУРИЗМ

СУБОРБИТАЛЬНЫЕ ПОЛЁТЫ: ПЕРСПЕКТИВНЫЙ РЫНОК

ЛИН ИНДАСТРИАЛ

5%
РОССИЙСКИЙ РЫНОК

СОВРЕМЕННЫЙ МИРОВОЙ РЫНОК ВЫСОТНЫХ ПУСКОВ – **10-12 млн $/год.** ИЗ НИХ РОССИЙСКИЙ – **5%**

75%
ОБЪЕМА НА НОВЫХ РЫНКАХ

ПРИ СНИЖЕНИИ ЦЕНЫ ПУСКА ВЫРУЧКА ПЕРЕРАСПРЕДЕЛИТСЯ В ПОЛЬЗУ НОВЫХ РЫНКОВ ПОД КОНКУРЕНТОСПОСОБНЫЕ ИЗДЕЛИЯ. ЦЕНА ПУСКА ДО **250$/КГ = 75%** ОБЪЕМА НА НОВЫХ РЫНКАХ

60-300
ПУСКОВ В ГОД

ЗАХВАТ 10% РЫНКА = 60-300 ПУСКОВ В ГОД В ИНТЕРЕСАХ ОТЕЧЕСТВЕННЫХ И ЗАРУБЕЖНЫХ ЗАКАЗЧИКОВ

ВЫСОКАЯ ЧАСТОТА ПУСКОВ

=

МНОГОКРАТНОЕ ИСПОЛЬЗОВАНИЕ РАКЕТЫ

ТЕСТОВАЯ РАКЕТА

ЛИН ИНДАСТРИАЛ

ВЫСОТА ПОЛЕТА ДО 10 КМ

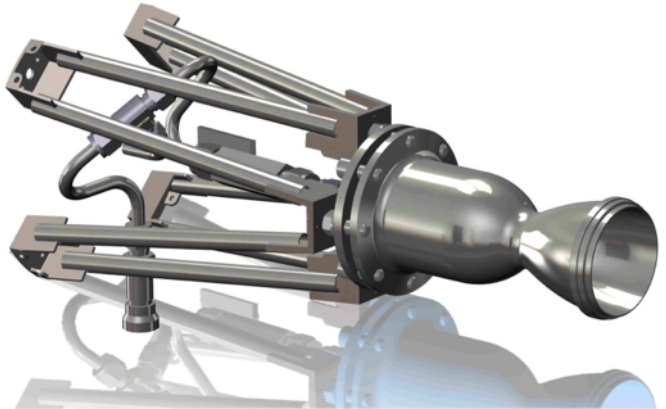

ДВИГАТЕЛЬ ДЛЯ ТЕСТОВОЙ РАКЕТЫ

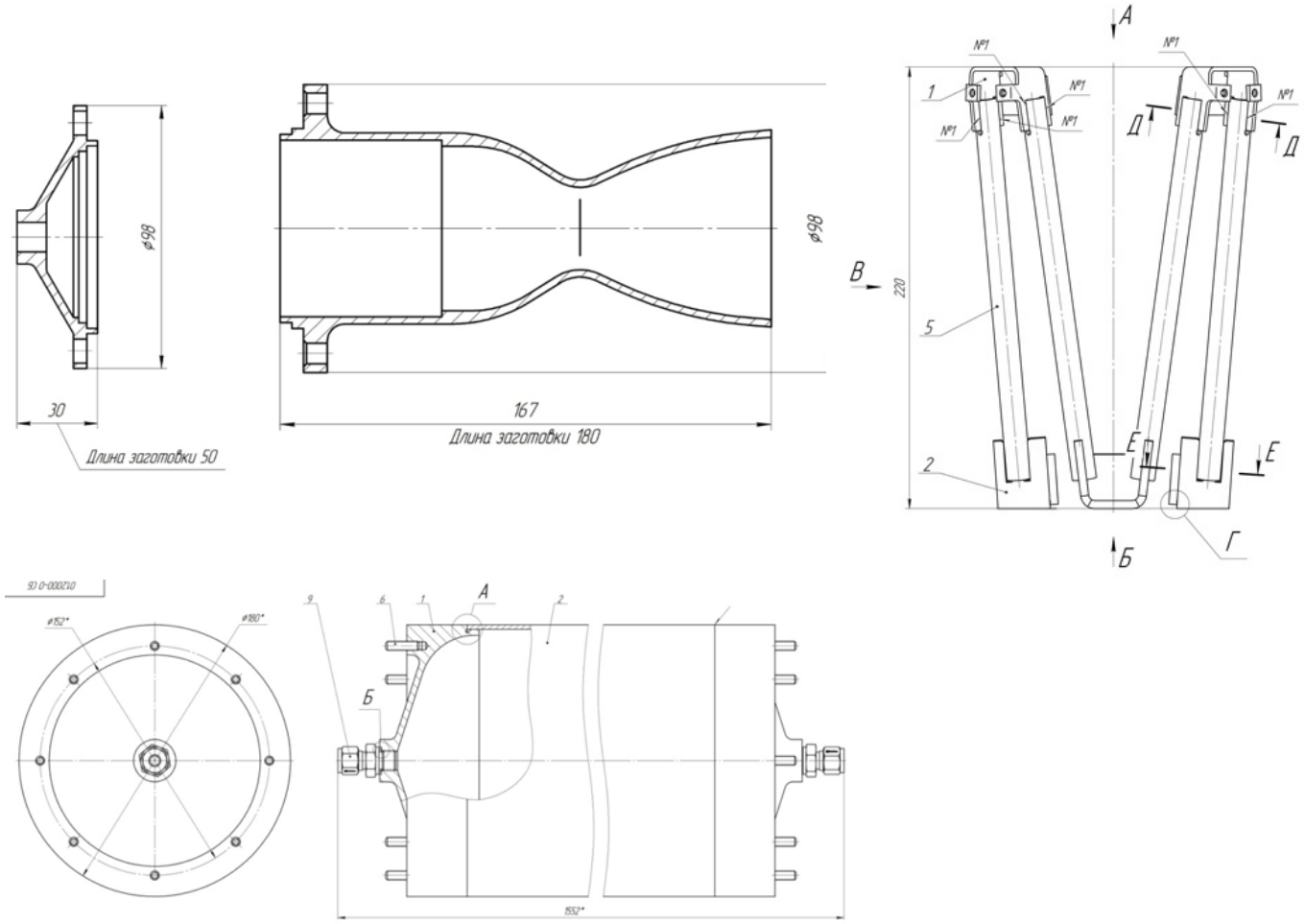

ОДНОКОМПОНЕНТНЫЙ ДВИГАТЕЛЬ НА ПЕРЕКИСИ ВОДОРОДА ТЯГОЙ 100 КГС. УДЕЛЬНЫЙ ИМПУЛЬС ДО 140 С В ВАКУУМЕ

ТЕСТОВАЯ РАКЕТА: РЫНОК

ЛИН ИНДАСТРИАЛ

СОРЕВНОВАНИЯ CANSAT В РОССИИ
И ЗА РУБЕЖОМ –
ОТ **500 ТЫС. РУБ. / ГОД**
(РОССИЙСКИЙ РЫНОК)

ВЫСОТНЫЕ САЛЮТЫ –
ОТ **5 МЛН РУБ. / ГОД**

ПРОТИВОГРАДОВАЯ И
ПРОТИВОЛАВИННАЯ ЗАЩИТА –
ДО **1 МЛРД РУБ. / ГОД**
(РОССИЯ И СНГ)

СУБОРБИТАЛЬНАЯ РАКЕТА

ЛИН ИНДАСТРИАЛ

ОДНОСТУПЕНЧАТЫЙ ВАРИАНТ (МАССА ПН 1 КГ)

ПОКАЗАТЕЛЬ	ЗНАЧЕНИЕ
СТАРТОВАЯ МАССА, КГ	186-224
ДВИГАТЕЛЬ	ОДНОКОМПОНЕНТНЫЙ НА ПЕРЕКИСИ ВОДОРОДА
ТЯГА, КГС	300
ВЫСОТА ПОДЪЁМА, КМ	87-102
МАССА ТОПЛИВА, КГ	147-179
ДИАМЕТР, М	0,2
ДЛИНА, М	5,1-6,0
УДЛИНЕНИЕ	26-30

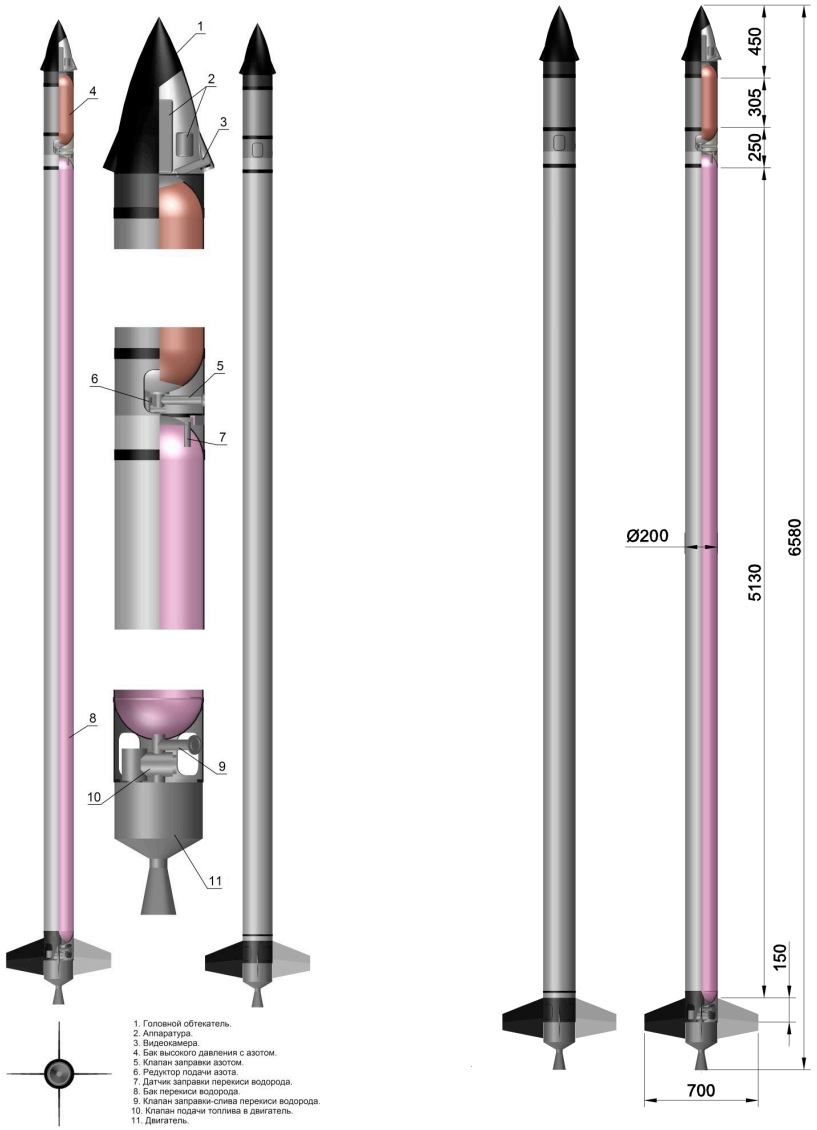

ПЕРСПЕКТИВА: ОРБИТАЛЬНАЯ РН

ПОКАЗАТЕЛЬ	ЗНАЧЕНИЕ
МАССА В ЗАПРАВЛЕННОМ СОСТОЯНИИ, Т	НЕ БОЛЕЕ 3
МАССА ПН, КГ	ДО 15
КАЛИБР, ММ	НЕ БОЛЕЕ 1000
ВЫСОТА, М	НЕ БОЛЕЕ 12
КОЛИЧЕСТВО СТУПЕНЕЙ	3
ЗАТРАТЫ НА СОЗДАНИЕ, МЛН РУБ.	ДО 500
СРОК СОЗДАНИЯ, ЛЕТ	ДО 3
СЕБЕСТОИМОСТЬ ПУСКА, МЛН РУБ.	ДО 10
СРОК ОКУПАЕМОСТИ, ЛЕТ	МЕНЕЕ 5

РАСПРЕДЕЛЕНИЕ ЗАТРАТ ПО ЭТАПАМ ПРОЕКТА

ЛИН ИНДАСТРИАЛ

ТЕСТОВАЯ РАКЕТА

1 НИР И ПРОЕКТИРОВАНИЕ

2 МЕС.

- ВЫПОЛНЕНИЕ ИССЛЕДОВАНИЙ
- ПРОЕКТИРОВАНИЕ
- ВЫПУСК КД

РЕЗУЛЬТАТ:
ПРОЕКТНАЯ И КОНСТРУКТОРСКАЯ ДОКУМЕНТАЦИЯ НА ПРОТОТИП И ШТАТНЫЙ ОБРАЗЕЦ

РАСХОДЫ:
500 000 РУБ.
(С УЧЕТОМ НАЛОГОВ)

2 ПРОТОТИПИРОВАНИЕ

2 МЕС.

- ИЗГОТОВЛЕНИЕ ТЕСТОВОЙ РАКЕТЫ
- ИЗГОТОВЛЕНИЕ МОНОПЕРИКИСНОГО ЖРД ТЯГОЙ 75-100 КГС
- ПРОВЕДЕНИЕ НАЗЕМНЫХ И ЛЕТНЫХ ИСПЫТАНИЙ РАКЕТЫ-ПРОТОТИПА (ВЫСОТА ПОЛЕТА 5-10 КМ)

РЕЗУЛЬТАТ:
ЛЕТНЫЙ ПРОТОТИП ШТАТНОЙ СУБОРБИТАЛЬНОЙ РАКЕТЫ

РАСХОДЫ:
3 000 000 РУБ.
(С УЧЕТОМ НАЛОГОВ)

3 500 000 РУБ.

4 200 000 РУБ. С УЧЕТОМ КОЭФФИЦИЕНТА НЕОПРЕДЕЛЕННОСТИ 1,2 ПО ЭТАПУ 2

РАСПРЕДЕЛЕНИЕ ЗАТРАТ ПО ЭТАПАМ ПРОЕКТА

ЛИН ИНДАСТРИАЛ

СУБ-ОРБИТАЛЬНАЯ РАКЕТА

1 НИР И ПРОЕКТИРОВАНИЕ 1.5 МЕС.

- ВЫПОЛНЕНИЕ ИССЛЕДОВАНИЙ
- ПРОЕКТИРОВАНИЕ
- ВЫПУСК КД

РЕЗУЛЬТАТ:
ПРОЕКТНАЯ И КОНСТРУКТОРСКАЯ ДОКУМЕНТАЦИЯ НА ПРОТОТИП И ШТАТНЫЙ ОБРАЗЕЦ

РАСХОДЫ:
1 100 000 РУБ.
(С УЧЕТОМ НАЛОГОВ)

2 НАЗЕМНАЯ ОТРАБОТКА И ЛЁТНЫЕ ИСПЫТАНИЯ ОСНОВНОГО ВАРИАНТА РАКЕТЫ, 4 МЕС.

- ИЗГОТОВЛЕНИЕ СТЕНДОВЫХ И ЛЁТНЫХ ОБРАЗЦОВ РАКЕТЫ И ДВИГАТЕЛЯ ТЯГОЙ 250-300 КГС
- НАЗЕМНЫЕ И ЛЁТНЫЕ ИСПЫТАНИЯ

РЕЗУЛЬТАТ:
ЛЕТНЫЙ ПРОТОТИП ШТАТНОЙ СР

РАСХОДЫ:
7 500 000 РУБ.
(С УЧЕТОМ НАЛОГОВ)

8 600 000 РУБ.

10 350 000 РУБ. С УЧЕТОМ КОЭФФИЦИЕНТА НЕОПРЕДЕЛЕННОСТИ 1,2 ПО ЭТАПУ 2

РАСПРЕДЕЛЕНИЕ ЗАТРАТ ПО ЭТАПАМ ПРОЕКТА

ЛИН ИНДАСТРИАЛ

3 500 000 РУБ. + 8 600 000 РУБ. = 12 100 000 РУБ.

ТЕСТОВАЯ РАКЕТА

СУБОРБИТАЛЬНАЯ РАКЕТА

ПОСЛЕДОВАТЕЛЬНОЕ ПРОЕКТИРОВАНИЕ

С УЧЕТОМ КОЭФФИЦИЕНТА НЕОПРЕДЕЛЕННОСТИ 1,2 ПО ЭТАПУ 2

4 200 000 РУБ. + 10 350 000 РУБ. = 14 550 000 РУБ.

ТЕСТОВАЯ РАКЕТА

СУБОРБИТАЛЬНАЯ РАКЕТА

ПОСЛЕДОВАТЕЛЬНОЕ ПРОЕКТИРОВАНИЕ

НАУЧНО-ТЕХНИЧЕСКИЙ ЗАДЕЛ: ДВИГАТЕЛИ

ЛИН ИНДАСТРИАЛ

СБОРНАЯ КАМЕРА ЖРД ТЯГОЙ 100 КГС.

ТЕСТОВЫЙ ДВИГАТЕЛЬ НА ГАЗООБРАЗНЫХ КИСЛОРОДЕ И МЕТАНЕ

НАПЕЧАТАННАЯ КАМЕРА ЖРД ТЯГОЙ 20 КГС.

КОНСТРУКЦИЯ НАПЕЧАТАННОЙ КАМЕРЫ ЖРД ТЯГОЙ 20 КГС.

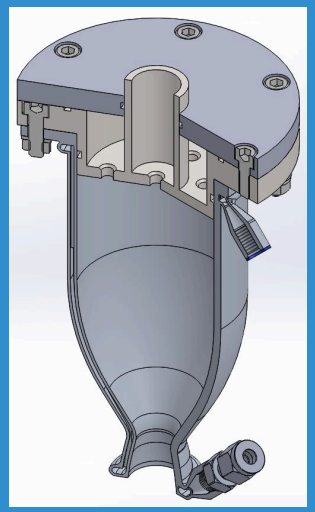

НАУЧНО-ТЕХНИЧЕСКИЙ ЗАДЕЛ: СТЕНДЫ

ЛИН ИНДАСТРИАЛ

ОГНЕВЫЕ СТЕНДОВЫЕ ИСПЫТАНИЯ КИСЛОРОДНО-МЕТАНОВОГО ДВИГАТЕЛЯ

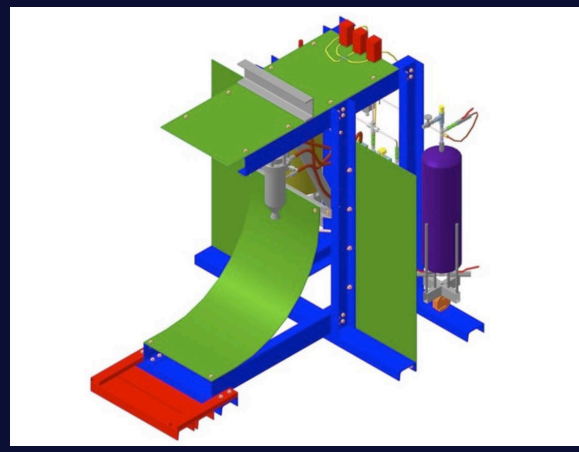

ПРОЕКТ СТЕНДА ДЛЯ ИСПЫТАНИЯ ПЕРЕКИСНО-КЕРОСИНОВОГО ЖРД ТЯГОЙ 100 КГС.

СТЕНД ДЛЯ ИСПЫТАНИЯ КИСЛОРОДНО-МЕТАНОВОГО ДВИГАТЕЛЯ

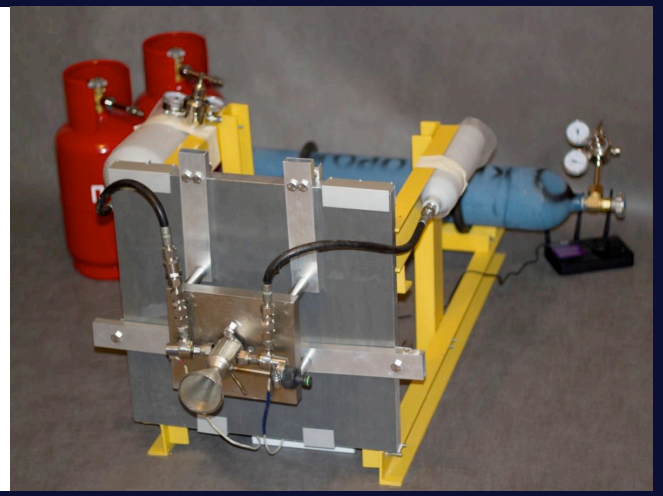

СТЕНД ДЛЯ ИСПЫТАНИЯ ПЕРЕКИСНО-КЕРОСИНОВОГО ЖРД ТЯГОЙ 100 КГС.

НАУЧНО-ТЕХНИЧЕСКИЙ ЗАДЕЛ: ИСПЫТАНИЯ ЖРД

ЛИН ИНДАСТРИАЛ

ИСПЫТАНИЯ ЖРД ТЯГОЙ 100 КГС

НАУЧНО-ТЕХНИЧЕСКИЙ ЗАДЕЛ: ТЕХНОЛОГИИ

ЛИН ИНДАСТРИАЛ

ИЗГОТОВЛЕНИЕ ДНИЩА БАКА РОТАЦИОННОЙ ВЫТЯЖКОЙ

КАТАЛИЗАТОРЫ ДЛЯ РАЗЛОЖЕНИЯ ПЕРЕКИСИ ВОДОРОДА

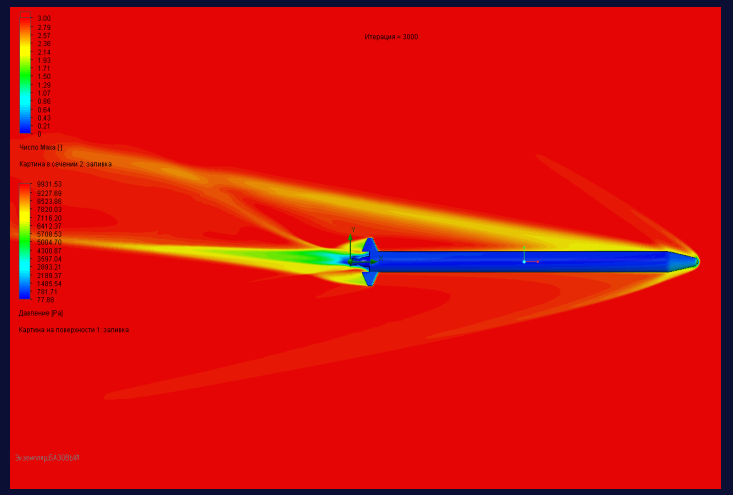

МОДЕЛИРОВАНИЕ АЭРОДИНАМИКИ РАКЕТЫ

НАУЧНО-ТЕХНИЧЕСКИЙ ЗАДЕЛ: ТЕХНОЛОГИИ

ЛИН ИНДАСТРИАЛ

РАСЧЁТНАЯ СХЕМА ПАРАШЮТНОЙ СИСТЕМЫ

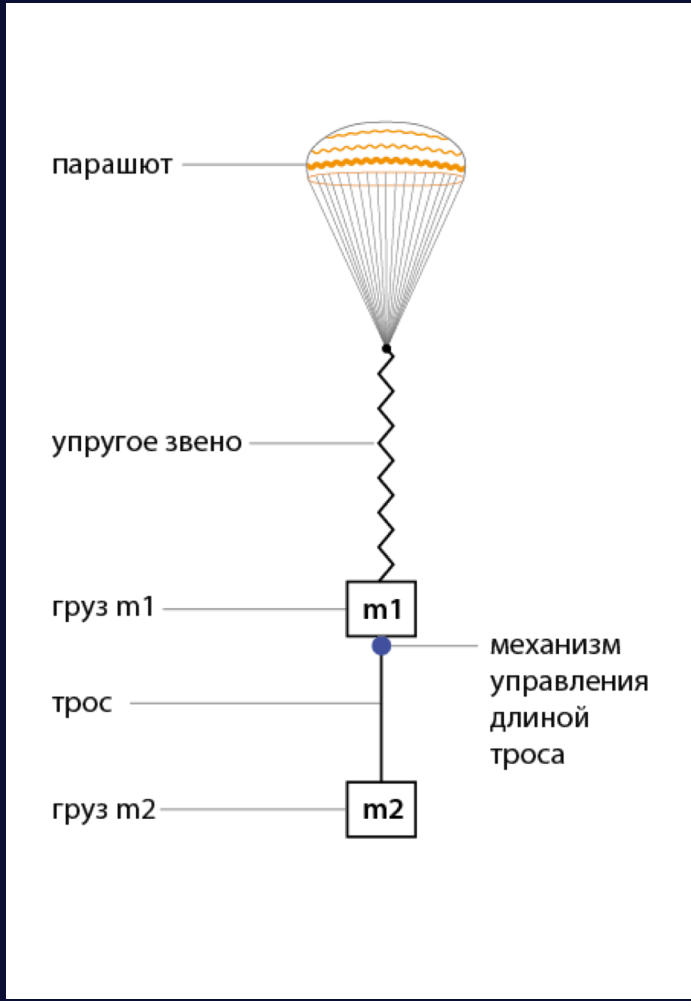

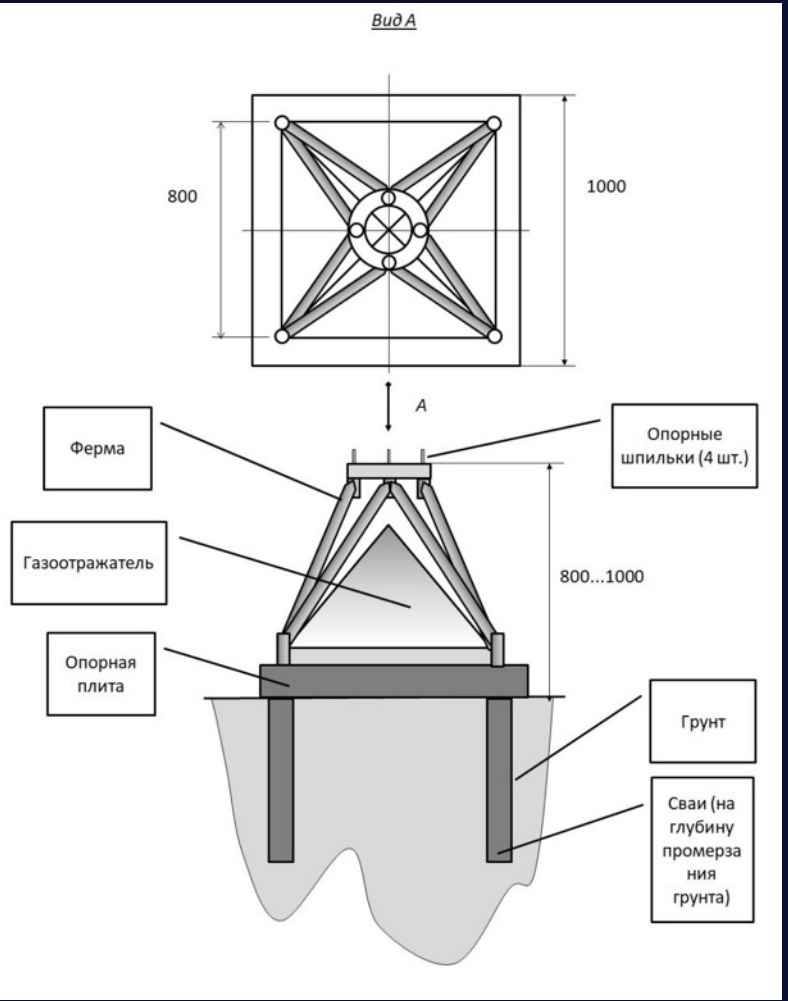

ГРУНТОВОЕ ПУСКОВОЕ УСТРОЙСТВО

КЛЮЧЕВЫЕ СПЕЦИАЛИСТЫ

ЛИН ИНДАСТРИАЛ

АЛЕКСАНДР ИЛЬИН

ГЕНЕРАЛЬНЫЙ ДИРЕКТОР И ГЛАВНЫЙ КОНСТРУКТОР

ВЫПУСКНИК МГТУ ИМ. Н. Э. БАУМАНА. ОПЫТ РАБОТЫ В КОСМИЧЕСКОЙ ОТРАСЛИ БОЛЕЕ 7 ЛЕТ. НАГРАЖДЕН ПОЧЕТНОЙ ГРАМОТОЙ ФКА «ЗА ДОЛГОЛЕТНЮЮ ПЛОДОТВОРНУЮ РАБОТУ В ОБЛАСТИ СОЗДАНИЯ И ИСПОЛЬЗОВАНИЯ РКТ». ВХОДИЛ В СОСТАВ КОМАНДЫ «СЕЛЕНОХОДА» — ЕДИНСТВЕННОЙ ОТЕЧЕСТВЕННОЙ КОМАНДЫ GOOGLE LUNAR X PRIZE. РАБОТАЛ НА MARS DESERT RESEARCH STATION В ПУСТЫНЕ ЮТЫ В 2013 ГОДУ.

СЕРГЕЙ ЖУРИН

ИНЖЕНЕР-КОНСТРУКТОР

КАНДИДАТ ФИЗИКО-МАТЕМАТИЧЕСКИХ НАУК. БОЛЬШОЙ ОПЫТ РАБОТЫ В ОТДЕЛЕ АЭРОГАЗОДИНАМИКИ И ТЕПЛООБМЕНА РКК «ЭНЕРГИЯ». КРОМЕ ЭТОГО ЗАНИМАЛСЯ КОНСТРУИРОВАНИЕМ ПАРАШЮТНЫХ СИСТЕМ В НИИ ПАРАШЮТОСТРОЕНИЯ.

АЛЕКСАНДР СМИРНОВ

ИНЖЕНЕР-ГАЗОДИНАМИК

ИНЖЕНЕР ПО ИСПЫТАНИЯМ В ОТДЕЛЕ «КАМЕРЫ СГОРАНИЯ» ЦИАМ ИМ. П.И. БАРАНОВА, А ТАК ЖЕ СТУДЕНТ МГТУ ИМ. Н.Э. БАУМАНА КАФЕДРЫ «ЖИДКОСТНЫЕ РАКЕТНЫЕ ДВИГАТЕЛИ» ФИНАЛИСТ СОРЕВНОВАНИЙ CANSAT, ГРАНТА ФОНДА БОРТНИКА «УМНИК».

ВИКТОР ШКУРОВ

СПЕЦИАЛИСТ ПО ДВИГАТЕЛЬНЫМ УСТАНОВКАМ

СВЫШЕ ДЕСЯТИ ЛЕТ РАБОТЫ ИНЖЕНЕРОМ В ОТРАСЛЕВЫХ ПРЕДПРИЯТИЯХ, СПЕЦИАЛИСТ ПО ДВИГАТЕЛЬНЫМ УСТАНОВКАМ. ИМЕЕТ БОЛЬШОЙ ОПЫТ РАЗРАБОТКИ ТУРБОНАСОСНЫХ АГРЕГАТОВ.

АЛЕКСЕЙ КАЛТУШКИН

СООСНОВАТЕЛЬ «ЛИН ИНДАСТРИАЛ»

ОПЫТ РАБОТЫ ВО МНОГИХ МЕЖДУНАРОДНЫХ КОМПАНИЯХ — NOKIA, SIEMENS, NOKIASIEMENSNETWORKS, MICROSOFT, MERCEDES-BENZ, CHRYSLER, KASPERSKY LAB. ПРОШЕЛ АКСЕЛЕРАЦИЮ В FOUNDER INSTITUTE (КРЕМНИЕВАЯ ДОЛИНА, КАЛИФОРНИЯ, США).

ДМИТРИЙ ВОРОНЦОВ

ВЕДУЩИЙ ИНЖЕНЕР

ИНЖЕНЕР ПО КОНСТРУКЦИЯМ РАКЕТ. ЭКСПЕРТ ПО КОСМИЧЕСКИМ СРЕДСТВАМ ВЫВЕДЕНИЯ. ИНЖЕНЕР В ВОЛЖСКОМ ФИЛИАЛЕ НПО «ЭНЕРГИЯ». ОПЫТ ПРОЕКТИРОВАНИЯ КОСМИЧЕСКОЙ СИСТЕМЫ «ЭНЕРГИЯ-БУРАН».

АЛЕКСЕЙ МИШУКОВ

СПЕЦИАЛИСТ ПО ЭЛЕКТРОННЫМ СИСТЕМАМ

ОКОНЧИЛ МОСКОВСКИЙ ГОСУДАРСТВЕННЫЙ УНИВЕРСИТЕТ МАШИНОСТРОЕНИЯ. ГЛАВНЫЙ КОНСТРУКТОР ООО «МОТОХРОМ».

АЛЕКСАНДР ШЛЯДИНСКИЙ

ИНЖЕНЕР-КОНСТРУКТОР

ИНЖЕНЕР ПО КОНСТРУКЦИЯМ РАКЕТ. ВЫПУСКНИК БГТУ «ВОЕНМЕХ», ФАКУЛЬТЕТ АВИА- И РАКЕТОСТРОЕНИЯ.

СПОНСОРАМ

ЛИН ИНДАСТРИАЛ

ОТ
10 000
РУБ.

РАЗМЕЩЕНИЕ ЛОГОТИПА НА СТРАНИЦЕ СПОНСОРОВ ПРОЕКТА В ПРЕЗЕНТАЦИИ И НА САЙТЕ

ОДНОКРАТНОЕ РАЗМЕЩЕНИЕ ГРУЗА МАССОЙ **100 ГРАММ** В ОДНОМ ИЗ ТЕСТОВЫХ ПОЛЕТОВ

20 000
РУБ. **

50 000
РУБ.*

РАЗМЕЩЕНИЕ ЛОГОТИПА (ДИАМЕТРОМ **10 СМ**) НА РАКЕТЕ В ТЕСТОВЫХ ПОЛЕТАХ И ПЕРВОМ ПОЛЕТЕ НА ВЫСОТУ 100 КМ

ОДНОКРАТНОЕ РАЗМЕЩЕНИЕ ГРУЗА
+
РАЗМЕЩЕНИЕ ЛОГОТИПА

60 000
РУБ.

100 000
РУБ.

РАЗМЕЩЕНИЕ ЛОГОТИПА НА РАКЕТЕ + ФЛАГ С ЛОГОТИПОМ ОКОЛО СТАРТОВОЙ УСТАНОВКИ

ОДНОКРАТНОЕ РАЗМЕЩЕНИЕ ГРУЗА МАССОЙ **100 ГРАММ** В ПЕРВОМ ПОЛЕТЕ НА ВЫСОТУ 100 КМ

200 000
РУБ. *

2 000 000
РУБ.*

ГЕНЕРАЛЬНЫЙ СПОНСОР ПРОЕКТА –
ПОЛОСА С ЛОГОТИПАМИ / БАННЕРОМ ЗАНИМАЮЩАЯ ТРЕТЬ ДЛИНЫ РАКЕТЫ (ВО ВСЕХ ИСПЫТАТЕЛЬНЫХ ПУСКАХ И В ПЕРВОМ ПОЛЕТЕ НА 100 КМ) + БАННЕР НА СТАРТЕ **+ 0,5 КГ** ПОЛЕЗНОЙ НАГРУЗКИ В ПЕРВОМ ПОЛЕТЕ НА 100 КМ

* О НАЧАЛЕ РАЗМЕЩЕНИЯ РЕКЛАМЫ НА СУБОРБИТАЛЬНОЙ РАКЕТЕ БУДЕТ ОБЪЯВЛЕНО ДОПОЛНИТЕЛЬНО
** НЕ ДОПУСКАЕТСЯ РАЗМЕЩЕНИЕ ЖИВЫХ СУЩЕСТВ

ИНВЕСТОРАМ

ЛИН ИНДАСТРИАЛ

С ЦЕЛЬЮ ПРИВЛЕЧЕНИЯ ИНВЕСТИЦИЙ ДЛЯ ОСУЩЕСТВЛЕНИЯ ПРОЕКТА ПРОСТЕЙШЕЙ СУБОРБИТАЛЬНОЙ РАКЕТЫ ПЛАНИРУЕТСЯ ПРОДАЖА

20% ДОЛИ ЗА 15 МЛН РУБ.

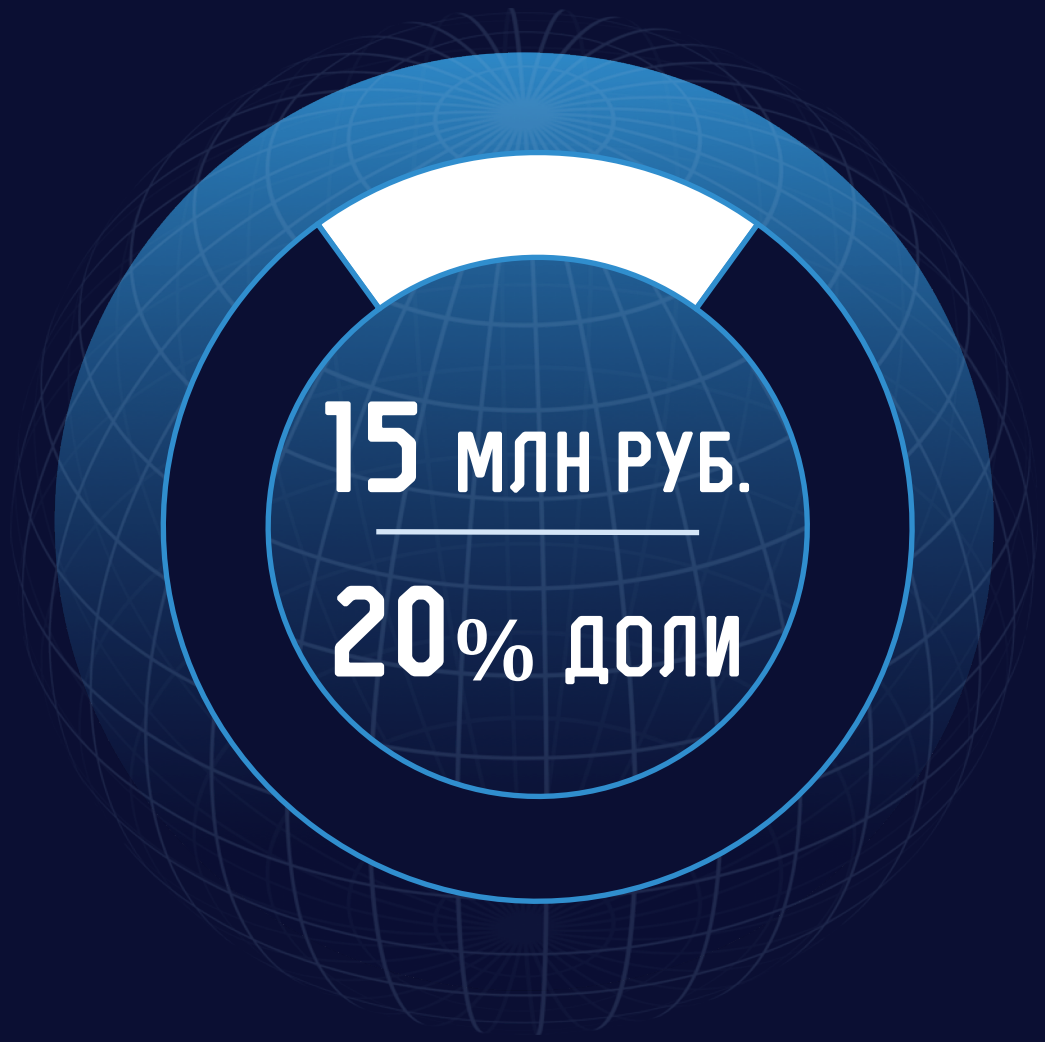

УСЛОВИЯ ПРИВЛЕЧЕНИЯ ИНВЕСТИЦИЙ ДЛЯ ПОСЛЕДУЮЩИХ ЭТАПОВ БУДУТ ОПРЕДЕЛЕНЫ В ХОДЕ ПРОВОДИМЫХ РАБОТ.